ՊԱՏԵՐԻ ԲԱՑՎԱԾՔՆԵՐԻ ՓՈՔՐԱՑՈՒՄ, ՃԱԿԱՏ

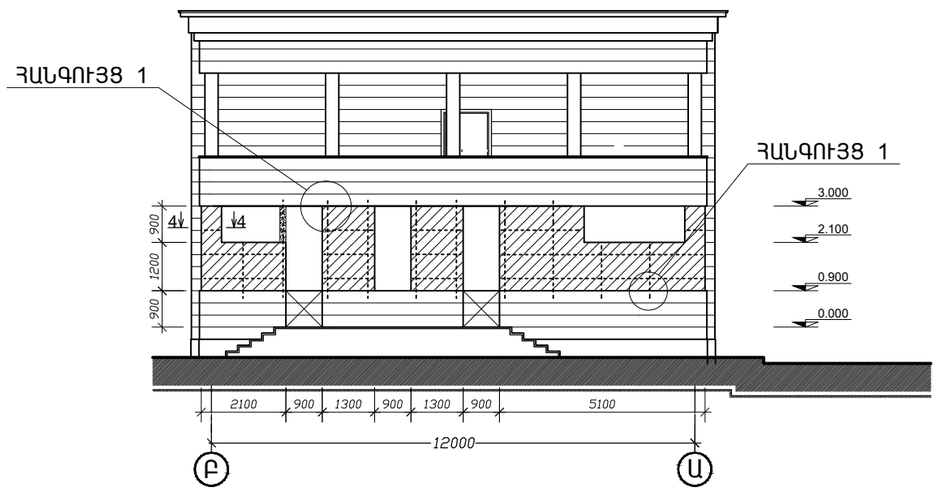

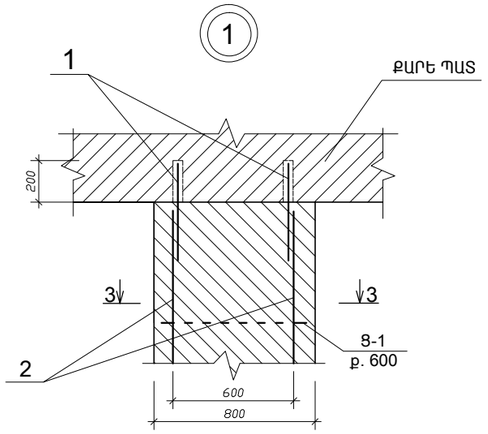

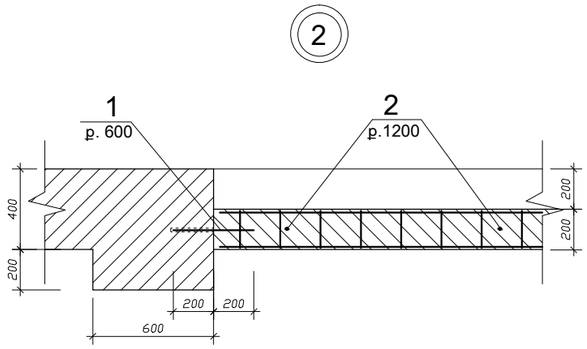

1-1

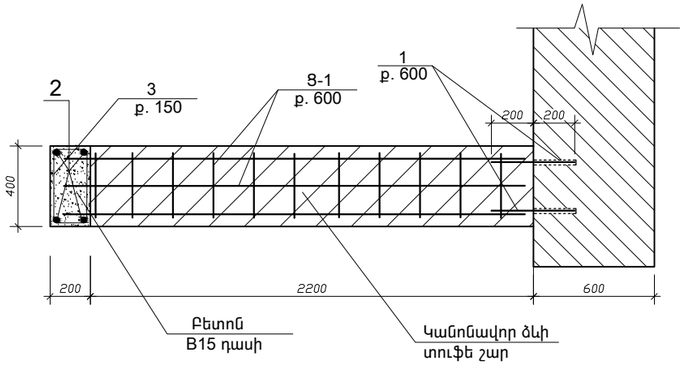

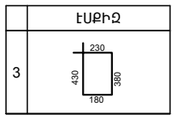

2-2

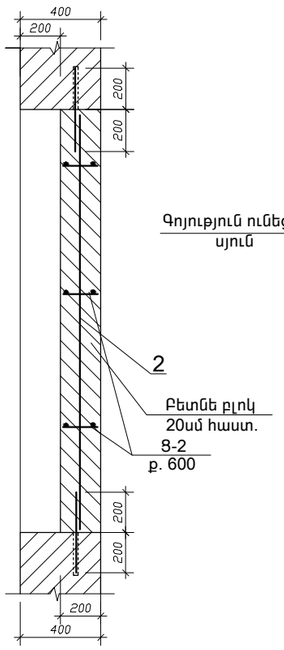

3-3

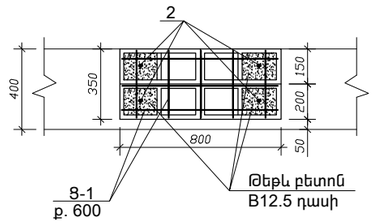

4-4

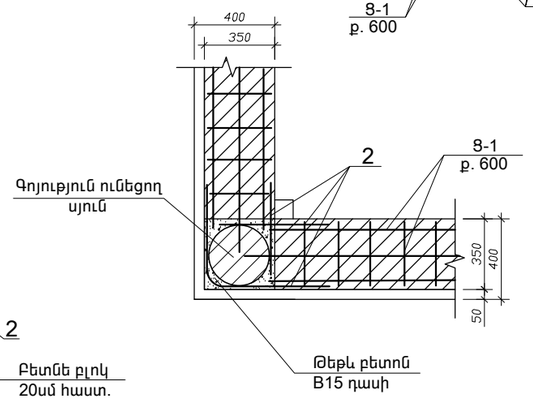

ՑԱՆՑ Ց-1

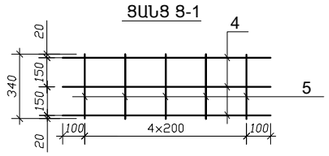

ՑԱՆՑ Ց-2

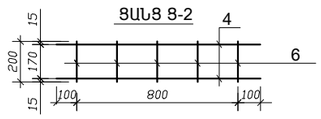

ՄԱՍՆԱԳԻՐ

	ՆՇԱՆԱԿՈՒՄ	ԱՆՎԱՆՈՒՄ	ՔԱՆԱԿ. հատ	ՁԱՆԳ. կգ	ԾԱՆՈԹ.
		ԱՌԱՆՁԻՆ ԷԼԵՄԵՆՏՆԵՐԻ			
		ՄԱՍՆԱԳԻՐ			
1.		Ø12A500c, l=400	198	0.36	71.8կգ
2.		Ø12A500c, $l_{ընդ}$=162.8զծ.մ	-	-	144.6կգ
3.		Ø6AI, l=1220	28	0.27	7.56կգ
		Բետոն B15 դասի - 0.35մ³			
	ՑԱՆՑ	Ց-1, $l_{ընդ}$=116.0զծ.մ	-	0.6	69.6կգ
	ՑԱՆՑ	Ց-2, $l_{ընդ}$=32.0զծ.մ	-	0.45	14.4կգ
		ՑԱՆՑ-1			
4.		Ø5 BpI, l=1000	2	0.15	0.3
5.		Ø5 BpI, l=340	5	0.06	0.3
		ՑԱՆՑ-1			
4.		Ø5 BpI, l=1000	2	0.15	0.3
6.		Ø5 BpI, l=200	5	0.03	0.15
		Կանոնավոր ձևի տուֆ քար 400x200x200- 5.3մ³			
		Բետոնե բլոկ 400x200x200- 22.4մ³			
		Բետոնե բլոկ 400x150x200- 13.4մ³			

1. Թեթև բետոն B15 դասի -13մ³
2. Անցքերի շաղափում պատի մեջ Ø16մմ l=200մմ - 198հատ
3. Անցքերի լցափակում պոլիմերցեմենտային շաղախով - 9.8դմ³
4. Պատերի սվաղում ցեմենտավազե շաղախով լարային ցանցի վրայով - 84.62մ²

— Պատի շարվածք բետոնե բլոկներից
— Պատի շարվածք կանոնավոր ձևի տուֆ քարից
— Քանդվող պատեր

ՏՆՕՐԵՆ	Մ.ՀՈՒՄՆՅԱՆ		<<TTV-01>> ԱԶԱՏԱՄՈՒՏ ԳՅՈՒՂԻ ՄԱՆԿԱՊԱՐՏԵԶԻ ՄԵԿ ՄԱՄՆԱՇԵՆՔԻ ՎԵՐԱԿԱՌՈՒՑՈՒՄ			
ՆԳՃ	Ն. ՍՏԵՓԱՆՅԱՆ					
ՆԱԽԱԳԾԵՑ	Ն. ՆՇԱՆՅԱՆ		ՃԱՐՏԱՐԱՊԵՏԱՇԻՆԱՐԱՐԱԿԱՆ ՄԱՍ	ՓՈՒԼ	ԹԵՐԹ	ԹԵՐԹԵՐ
ՍՏՈՒԳԵՑ	Ն. ՍՏԵՓԱՆՅԱՆ			ԱՆ	ՃԾ-67	69
			ՊԱՏԵՐԻ ԲԱՑՎԱԾՔՆԵՐԻ ՓՈՔՐԱՑՈՒՄ: ՄԱՄՆԱԳԻՐ:	«ՄԱՌԱ ԵՎ ԴՈՒՍՏՐԵՐ» ՍՊԸ		